0 – ETAPA STÁVAJÍCÍ STAV

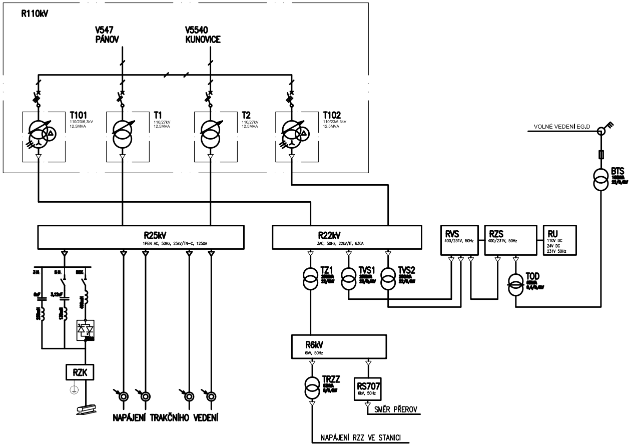
R110kV
V547
PÁNOV
V5540
KUNOVICE
T101
110/23/6,3kV
12,5MVA
T1
110/27kV
12,5MVA
T2
110/27kV
12,5MVA
T102
110/23/6,3kV
12,5MVA
VOLNÉ VEDENÍ EG.D
BTS
R25kV
1PEN AC, 50Hz, 25kV/TN–C, 1250A
R22kV
3AC, 50Hz, 22kV/IT, 630A
RVS
400/231V, 50Hz
RZS
400/231V, 50Hz
RU
110V DC
24V DC
231V 50Hz
TZ1
TVS1
TVS2
TOD
RZK
R6kV
6kV, 50Hz
TRZZ
RS707
6kV, 50Hz
SMĚR PŘEROV
NAPÁJENÍ TRAKČNÍHO VEDENÍ
NAPÁJENÍ RZZ VE STANICI

1 – ETAPA – VÝMĚNA T101 ZA T102, DEMO

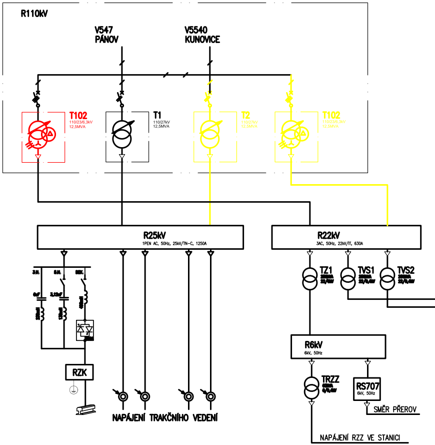
R110kV
V547
PÁNOV
V5540
KUNOVICE
T102
110/23/6,3kV
12,5MVA
T1
110/27kV
12,5MVA
T2
110/27kV
12,5MVA
T102
110/23/6,3kV
12,5MVA
R25kV
1PEN AC, 50Hz, 25kV/TN–C, 1250A
R22kV
3AC, 50Hz, 22kV/IT, 630A
TZ1
TVS1
TVS2
RZK
R6kV
6kV, 50Hz
TRZZ
RS707
6kV, 50Hz
SMĚR PŘEROV
NAPÁJENÍ TRAKČNÍHO VEDENÍ
NAPÁJENÍ RZZ VE STANICI

NTÁŽ T2

2 – ETAPA – NÁHRADNÍ NAPÁJENÍ + DEMONTÁŽE, T101

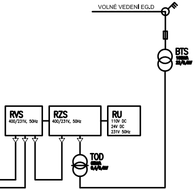
VOLNÉ VEDENÍ EG.D
BTS
22/0,4kV
RVS
400/231V, 50Hz
RZS
400/231V, 50Hz
RU
110V DC
24V DC
231V 50Hz
TOD
0,4/0,4kV

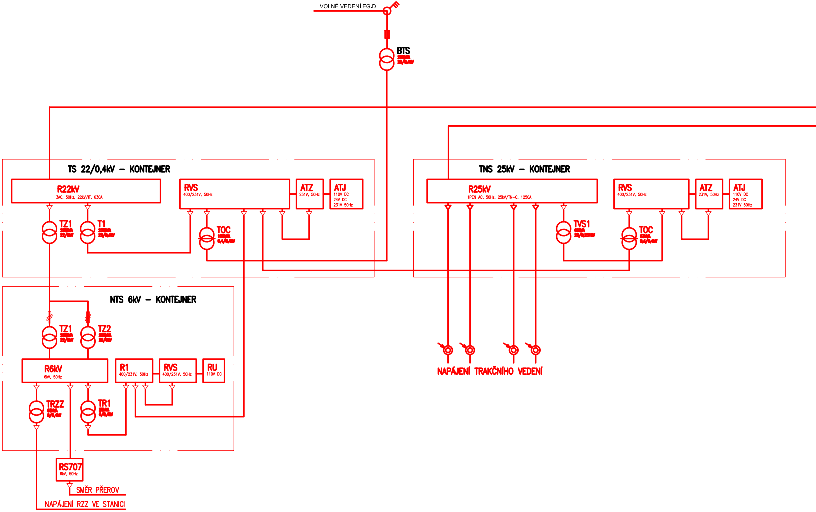
VOLNÉ VEDENÍ EG.D
BTS
TS 22/0,4kV – KONTEJNER
R22kV
3AC, 50Hz, 22kV/IT, 630A
TZ1
22/6kV
T1
22/0,4kV
RVS
400/231V, 50Hz
TOC
0,4/0,4kV
ATZ
231V, 50Hz
ATJ
110V DC
24V DC
231V 50Hz
TNS 25kV – KONTEJNER
R25kV
1PEN AC, 50Hz, 25kV/TN-C, 1250A
TVS1
RVS
400/231V, 50Hz
TOC
0,4/0,4kV
ATZ
231V, 50Hz
ATJ
110V DC
24V DC
231V 50Hz
NAPÁJENÍ TRAKČNÍHO VEDENÍ
NTS 6kV – KONTEJNER
TZ1
22/6kV
TZ2
22/6kV
R6kV
6kV, 50Hz
R1
400/231V, 50Hz
RVS
400/231V, 50Hz
RU
110V DC
TRZZ
6/0,4kV
TR1
6/0,4kV
RS707
6kV, 50Hz
SMĚR PŘEROV
NAPÁJENÍ RZZ VE STANICI

S UPRAVENÝM ROZCHODEM KOLEČEK

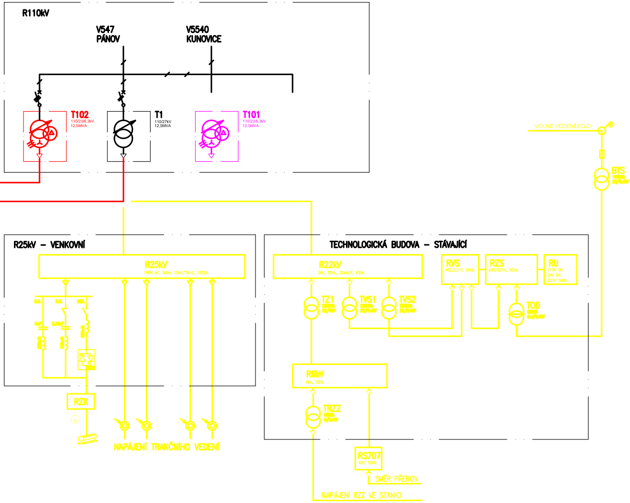
R110kV
V547
PÁNOV
V5540
KUNOVICE
T102
110/23/6,3kV
12,5MVA
T1
110/27kV
12,5MVA
T101
110/23/6,3kV
12,5MVA
VOLNÉ VEDENÍ EG.D
BTS
R25kV – VENKOVNÍ
R25kV
1PEN AC, 50Hz, 25kV/TN-C, 1250A
RZK
NAPÁJENÍ TRAKČNÍHO VEDENÍ
TECHNOLOGICKÁ BUDOVA – STÁVAJÍCÍ
R22kV
3AC, 50Hz, 22kV/IT, 630A
RVS
400/231V, 50Hz
RZS
400/231V, 50Hz
RU
110V DC
24V DC
231V 50Hz
TZ1
TVS1
TVS2
TOD
R6kV
6kV, 50Hz
TRZZ
RS707
6kV, 50Hz
SMĚR PŘEROV
NAPÁJENÍ RZZ VE STANICI

3 – ETAPA – VÝSTAVBA MĚNIČE

ZKUŠEBNÍ PROVOZ

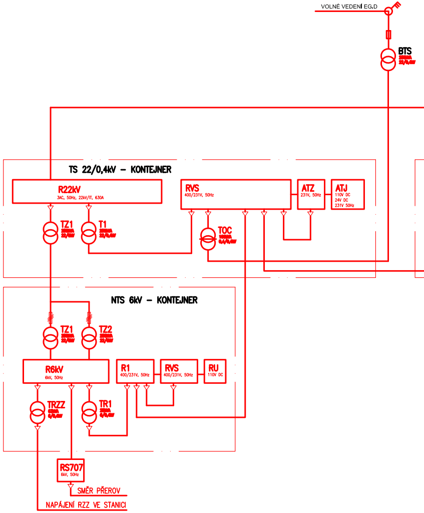
VOLNÉ VEDENÍ EG.D
BTS
TS 22/0,4kV – KONTEJNER
R22kV
3AC, 50Hz, 22kV/IT, 630A
TZ1
T1
RVS
400/231V, 50Hz
ATZ
231V, 50Hz
ATJ
110V DC
24V DC
231V 50Hz
TOC
NTS 6kV – KONTEJNER
TZ1
TZ2
R6kV
6kV, 50Hz
R1
400/231V, 50Hz
RVS
400/231V, 50Hz
RU
110V DC
TRZZ
TR1
RS707
6kV, 50Hz
SMĚR PŘEROV
NAPÁJENÍ RZZ VE STANICI

SFC2, NOVÁ TECHNOLOGICKÁ BUDOVA, VLASTNÍ SPOTŘEBA

MĚNIČE SFC2

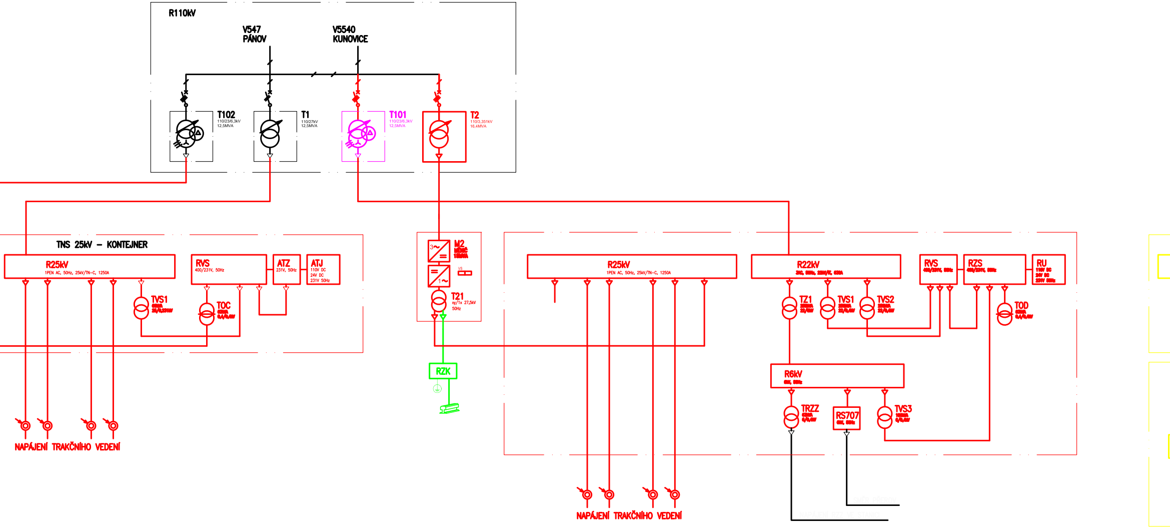
R110kV
V547
PÁNOV
V5540
KUNOVICE
T102
110/23/6,3kV
12,5MVA
T1
110/27kV
12,5MVA
T101
110/23/6,3kV
12,5MVA
T2
110/3,351kV
16,4MVA
TNS 25kV – KONTEJNER
R25kV
1PEN AC, 50Hz, 25kV/TN-C, 1250A
RVS
400/231V, 50Hz
ATZ
231V, 50Hz
ATJ
110V DC
24V DC
231V 50Hz
TVS1
TOC
NAPÁJENÍ TRAKČNÍHO VEDENÍ
M2
3~
=
1~
VS
T21
xy/1x 27,5kV
50Hz
RZK
R25kV
1PEN AC, 50Hz, 25kV/TN-C, 1250A
R22kV
RVS
RZS
RU
TZ1
TVS1
TVS2
TOD
R6kV
TRZZ
RS707
TVS3
NAPÁJENÍ TRAKČNÍHO VEDENÍ

4 – ETAPA – VÝSTAVBA MĚNIČE SFC1, DEMONTÁŽ PROVIZORNÍHO NAPÁJENÍ

ZKUŠEBNÍ PROVOZ MĚNIČE SFC1

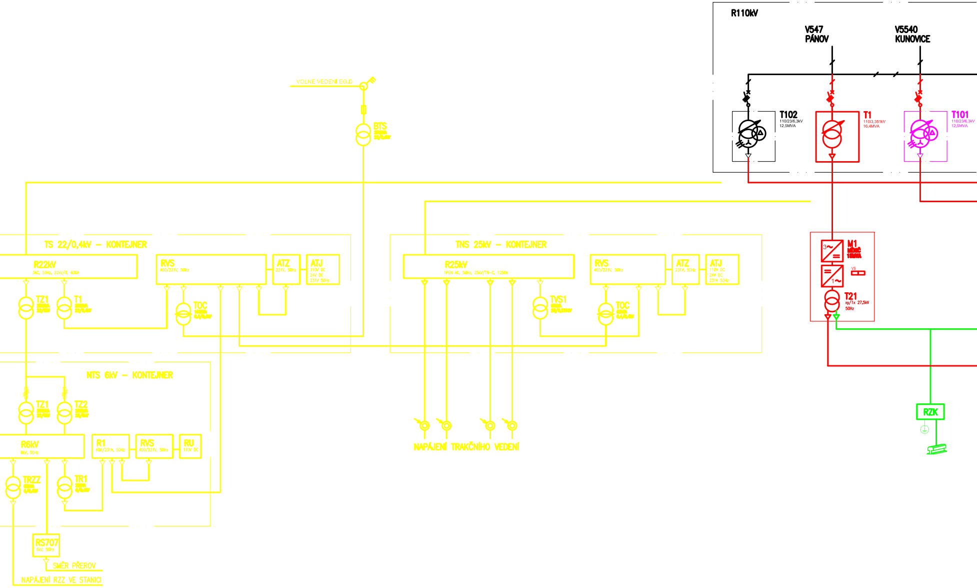
R110kV
V547
PÁNOV
V5540
KUNOVICE
T102
110/23/6,3kV
12,5MVA
T1
110/3,351kV
16,4MVA
T101
110/23/6,3kV
12,5MVA
VOLNÉ VEDENÍ EG.D
BTS
TS 22/0,4kV – KONTEJNER
R22kV
3AC, 50Hz, 22kV/IT, 630A
RVS
400/231V, 50Hz
ATZ
231V, 50Hz
ATJ
110V DC
24V DC
231V 50Hz
TZ1
T1
22/0,4kV
TOC
TNS 25kV – KONTEJNER
R25kV
1PEN AC, 50Hz, 25kV/TN-C, 1250A
RVS
400/231V, 50Hz
ATZ
231V, 50Hz
ATJ
110V DC
24V DC
231V 50Hz
TVS1
TOC
M1
3~
=
1~
VS
T21
xy/1x 27,5kV
50Hz
RZK
NTS 6kV – KONTEJNER
TZ1
TZ2
R6kV
6kV, 50Hz
R1
400/231V, 50Hz
RVS
400/231V, 50Hz
RU
110V DC
TRZZ
TR1
RS707
6kV, 50Hz
SMĚR PŘEROV
NAPÁJENÍ RZZ VE STANICI
NAPÁJENÍ TRAKČNÍHO VEDENÍ

5 – ETAPA – ZKUŠEBNÍ PROVOZ M

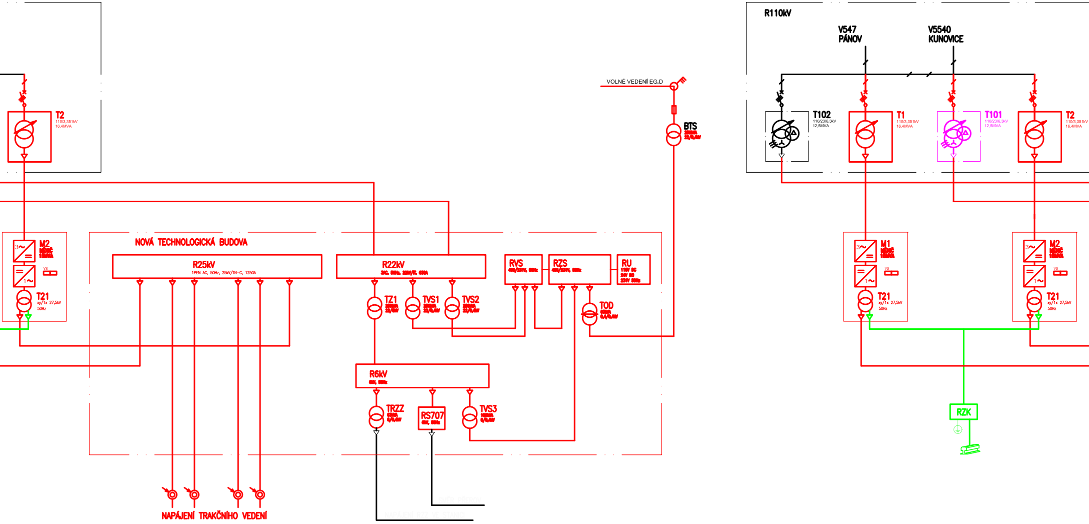

T2
110/3,351kV
16,4MVA
M2
MĚNIČ
VS
T21
xy/1x 27,5kV
50Hz
NOVÁ TECHNOLOGICKÁ BUDOVA
R25kV
1PEN AC, 50Hz, 25kV/TN-C, 1250A
R22kV
TZ1
TVS1
TVS2
RVS
RZS
RU
TOD
R6kV
TRZZ
RS707
TVS3
NAPÁJENÍ TRAKČNÍHO VEDENÍ
SMĚR PŘEROV
NAPÁJENÍ RZZ VE STANICI
VOLNÉ VEDENÍ EG.D
BTS
R110kV
V547
PÁNOV
V5540
KUNOVICE
T102
110/23/6,3kV
12,5MVA
T1
110/3,351kV
16,4MVA
T101
110/23/6,3kV
12,5MVA
T2
110/3,351kV
16,4MVA
M1
MĚNIČ
VS
T21
xy/1x 27,5kV
50Hz
M2
MĚNIČ
VS
T21
xy/1x 27,5kV
50Hz
RZK

ĚNIČE SFC1, SFC2 + TNS OTROKOVICE, TNS BŘECLAV

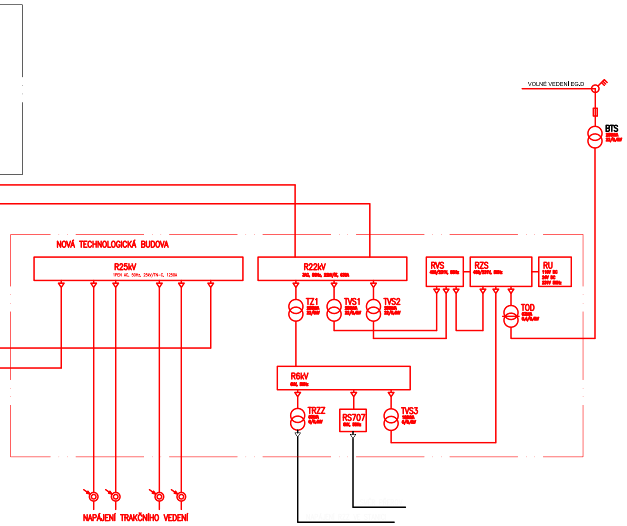
VOLNÉ VEDENÍ EG.D
BTS
NOVÁ TECHNOLOGICKÁ BUDOVA
R25kV
1PEN AC, 50Hz, 25kV/TN-C, 1250A
R22kV
RVS
RZS
RU
TZ1
TVS1
TVS2
TOD
R6kV
TRZZ
RS707
TVS3
NAPÁJENÍ TRAKČNÍHO VEDENÍ

Jiná ověření:	Paré:
Orientační schéma:	Razítko oprávněné osoby: Podpis: Datum:

Revize:	Datum:	Popis:	Kontroloval:
000	15.05.2024	Definitivní odevzdání dokumentace	Ing. Petr Kortyš

Stavebník/Investor:	**Správa železnic, státní organizace**
Adresa:	**Dlážděná 1003/7, 110 00 Praha 1**
Zástupce investora:	**Stavební správa východ**
Adresa:	**Nerudova 773/1, 779 00 Olomouc**

Zhotovitel díla:	**SUDOP BRNO, spol. s r.o.**
Adresa:	Kounicova 26, 611 36 Brno
Kontakt:	T: +420 972 625 804 E: sudop@sudop-brno.cz
Zhotovitel části/objektu:	**SUDOP BRNO, spol. s r.o.**
Adresa:	Kounicova 26, 611 36 Brno
Kontakt:	T: +420 972 625 804 E: sudop@sudop-brno.cz

Hlavní projektant (HIP): **Ing. Radoslav Molák** Specialista: **Ing. Jan Zářecký**

Název stavby/akce:	**Zvýšení disponibility výkonu TNS Nedakonice v systému AC 25 kV**	Označení Investora: **S622000551** Zakázka: **23070-01**	
Název části:	Silnoproudá technologie trakčních napájecích stanic	Označení části: **D.1.3.3**	
Název objektu/dílčí části:	TNS Nedakonice, technologické zařízení	Označení objektu/komplexu: **Objekty dle seznamu** **PK 12-03-14**	
Název přílohy: Název dílčí části přílohy:	Etapy výstavby - blokové schéma	Číslo přílohy (typ/pořadí): **2. 002**	
Odpovědný projektant: Ing. Vítězslav Šimáček	Zpracovatel přílohy: Ing. Vítězslav Šimáček	Měřítko: - Formáty: -	Stupeň dokumentace: **DUSL**
Kraj: Zlínský, Jihomoravský	Katastrální území: viz. příloha A.	TUDU: viz. příloha A.	Smluvní datum zpracování: **15.05.2024**

Označení investora:	Stupeň dokumentace:	Část:	Objekt:	Podobjekt:	Příloha:	Revize:
S622000551	DUSLX	_D1303	_PK120314	_XX	_2_002	000